# 六角穴付きボルトの座ぐりおよびボルト穴の寸法

JIS B 1176

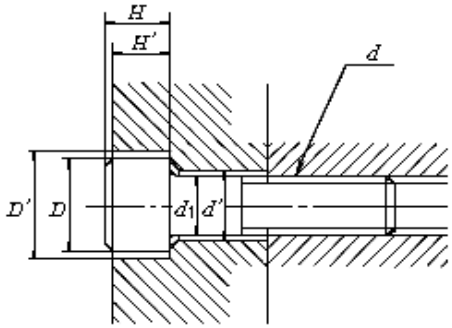


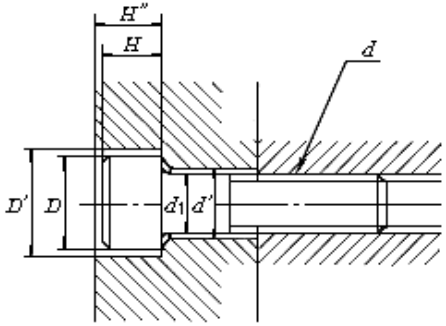


| ねじの呼び($d$) | M3 | M4 | M5 | M6 | M8 | M10 | M12 | M14 | M16 | M18 | M20 | M22 | M24 | M27 | M30 |
|---|---|---|---|---|---|---|---|---|---|---|---|---|---|---|---|
| $d_1$ | 3 | 4 | 5 | 6 | 8 | 10 | 12 | 13.5 | 15.5 | 17.5 | 20 | 22 | 24 | 27 | 30 |
| $d'$ | 3.4 | 4.5 | 5.5 | 6.6 | 9 | 11 | 14 | 16 | 18 | 20 | 22 | 24 | 26 | 30 | 33 |
| $D$ | 5.5 | 7 | 8.5 | 10 | 13 | 16 | 18 | 21 | 24 | 27 | 30 | 33 | 36 | 40 | 45 |
| ($D'$) | 6.5 | 8 | 9.5 | 11 | 14 | 17.5 | 20 | 23 | 26 | 29 | 32 | 35 | 39 | 43 | 48 |
| $H$ | 3 | 4 | 5 | 6 | 8 | 10 | 12 | 14 | 16 | 18 | 20 | 22 | 24 | 27 | 30 |
| ($H'$) | 2.7 | 3.6 | 4.6 | 5.5 | 7.4 | 9.2 | 11 | 12.8 | 14.5 | 16.5 | 18.5 | 20.5 | 22.5 | 25 | 28 |
| ($H''$) | 3.3 | 4.4 | 5.4 | 6.5 | 8.6 | 10.8 | 13 | 15.2 | 17.5 | 19.5 | 21.5 | 23.5 | 25.5 | 29 | 32 |

| | | | | | | | | | | | | | | | |
|---|---|---|---|---|---|---|---|---|---|---|---|---|---|---|---|
| タップの下穴径 | 2.5 | 3.3 | 4.2 | 5 | 6.8 | 8.5 | 10.3 | 12 | 14 | 15.5 | 17.5 | 19.5 | 21 | 24 | 26.5 |